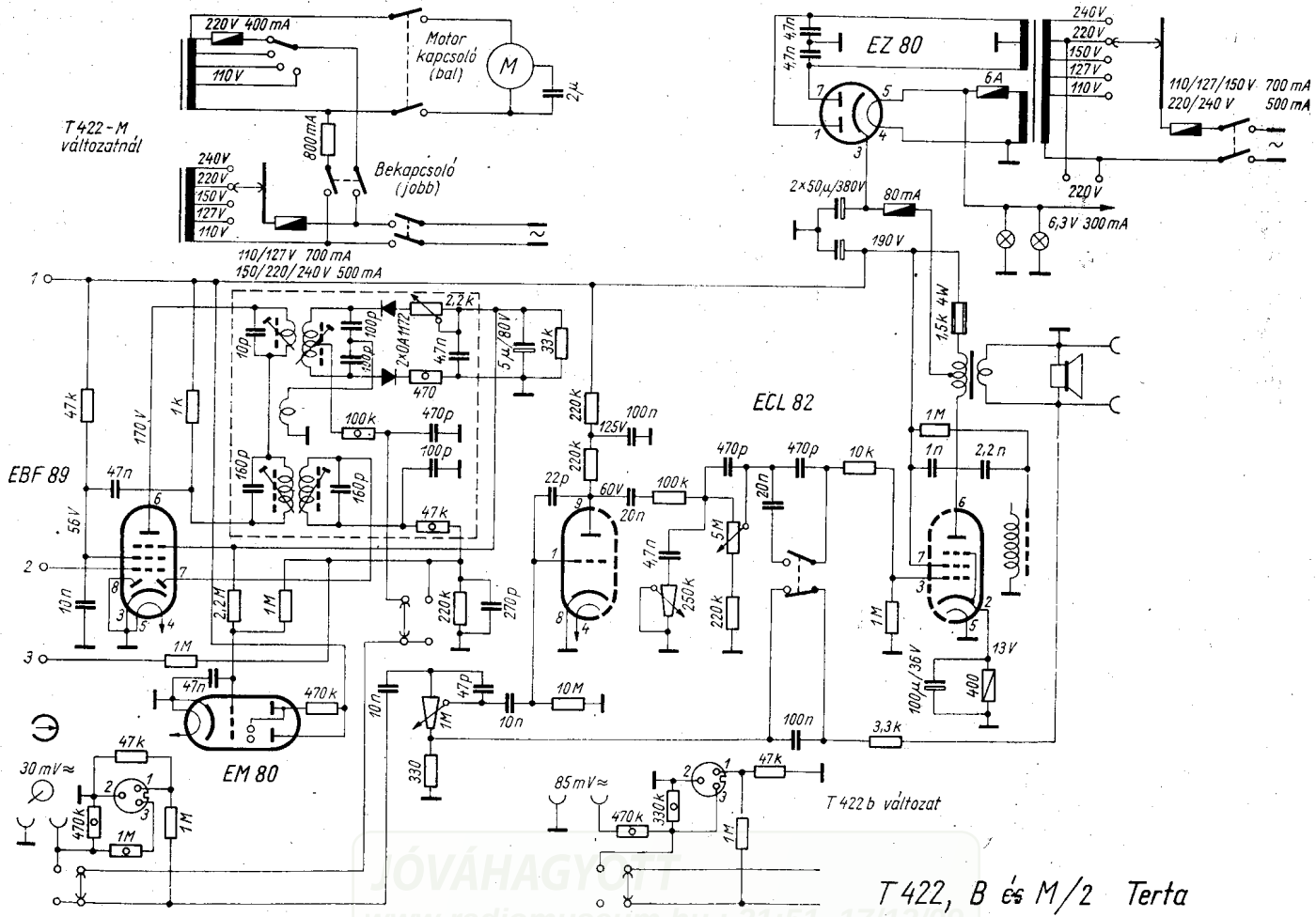

T 422, B és M/2 Terta

JÓVÁHAGYOTT
www.radiomuseum.hu : 21:51, 17/12/09

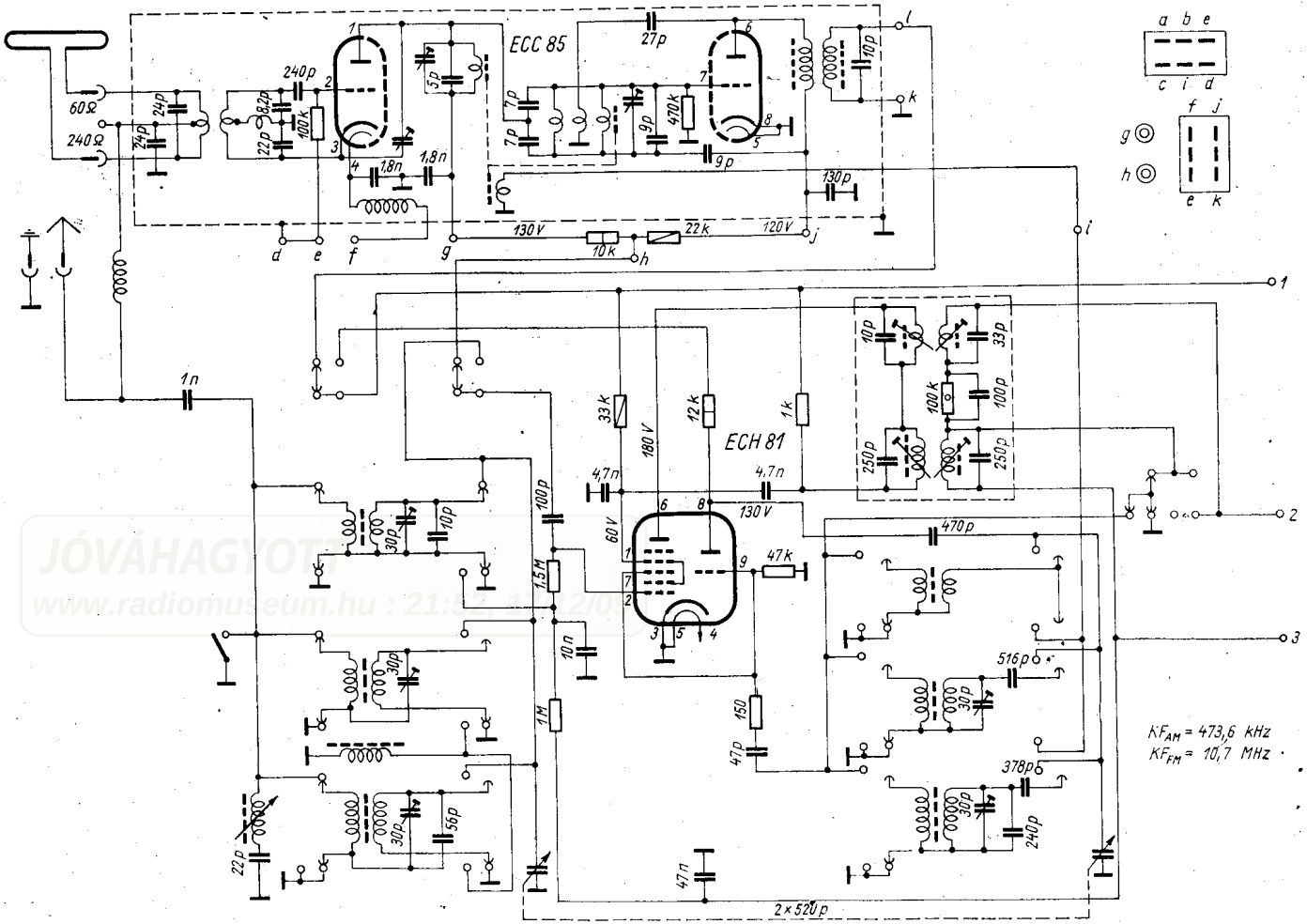

T 422, G és M/1 Terta

JÓVÁHAGYOTT
www.radiomuseum.hu : 21: